Přívěsná pracovní plošina model Junior12 12 m

Pracovní koše se dodávají ve 2 velikostech:
Úhlové rameno s pevným košem v úzkém nebo širokém provedení. Ideální pro použití v interiéru. Možnost instalace kdekoliv. Díky velkému stranovému dosahu kloubového ramene je bez problémě možné použití např. nad pevně instalovanými výrobními zařízeními.

Junior je mimořádně vhodný pro použití v oblasti interiéru díky své malé hmotnosti a kompaktním rozměru.

Rychlá a jednoduchá instalace s hydraulickými opěrami. Sledování protitlaku opěr patří do standardního vybavení všech pracovních plošin DENKA Lift.

Hydraulický pohon pro rychlé přesunutí bez tažného vozidla a dalšího personálu.

Nejmenší ze všech,
ale geniálně vymyšlená!

Pracovní plošina Junior je tak úzká, že se dostane skoro všude a lze s ní projet i úzkými dveřmi.

Instalace je velmi snadná a vyžaduje pouze minimální prostor. Pracovní plošina nabízí maximální bezpečnost i přes rychlou instalaci do 5 minut.

Dvojité tyče paralelogramu zajišťují vysokou stabilitu výložníku.

V celém rozsahu pracovní výšky činí jmenovitá nosnost koše 120 kg.

Všechny pracovní plošiny DENKA LIFT splòují nejpřísnější bez-pečnostní normy.

Elektrické a hydraulické systémy jsou vybaveny dvojitou bezpečnostní funkcí. Do hydraulických válcě jsou integrovány ventily pro případ roztržení hadic, všechny funkce pohybě jsou jištěny přetlakovými ventily.

Teleskopický výložník je vyroben z ocelových profilě.

Kombinací vynikajících vlastností výložníku a 2rychlostního řízení bylo vytvořeno stabilní, bezpečné a funkční pracoviště pro náročné uživatele v pracovním koši.

Junior12 se dodává s pohonem ze síťového napájení 230 V/50 Hz.

Změny konstrukce a vybavení vyhrazeny.
Údaje v tomto prospektu je nutné brát jako přibližné.
Obrázky mohou také obsahovat zvláštní vybavení, které nepatří do sériového rozsahu dodávky.

DENKA LIFT

Model Junior12

Technické údaje

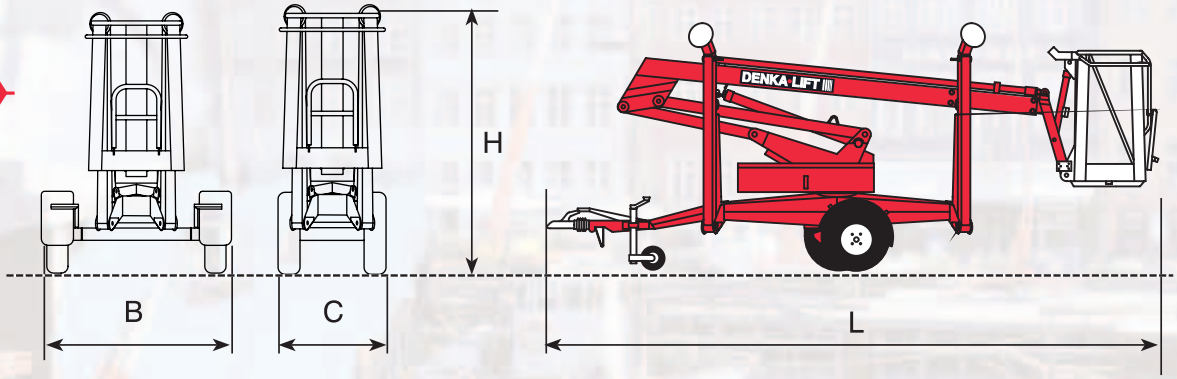

Plocha opěr

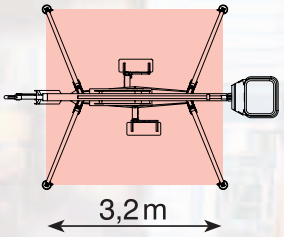

Max. pracovní výška

Standardní model	Junior12
Technické údaje	
Max. pracovní výška A	12,0 m
Max. stranový dosah D	6,7 m
Max. zatížení koše	120 kg
Max. počet osob	1
Rozsah otoče	nekon. 360°
Transportní rozměry	
Délka L	5680 mm
Výška H	2100/1840 mm
Max. šířka B	1400 mm
Min. šířka C	750 mm
Min. délka	5050 mm
Celková hmotnost standard	985 kg
Teleskopický výložník	ocelový 2stupňový

STANDARDNÍ VYBAVENÍ:

- Odnímatelný hliníkový koš 900 mm
- Přípojka napětí 230 V
- Funkce ON/OFF s 2 rychlostmi pohybě
- Hydraulické opěry
- Proudový chránič 30 mA
- Počítadlo provozních hodin
- Zásuvka 230 V v koši

SPECIÁLNÍ VYBAVENÍ:

- Žluté otočné varovné světlo
- Speciální barevné provedení
- Žluté varovné světlo na opěrách
- Bio-hydraulický olej
- Hydraulický pojezd

Údaje jsou nezávazné.
Změny vyhrazeny.

. . . Konzepte mit Zukunft
Rothlehner Arbeitsbühnen

ROTHLEHNER
Arbeitsbühnen GmbH

Mühlenweg 1, D-84323 Massing
Telefon/fax: +49 (0) 872 496 010/2
E-Mail: info@rothlehner.de
Internet: www.rothlehner.de

. . . Koncepce pro Vaši budoucnost
Rothlehner pracovní plošiny

ROTHLEHNER
pracovní plošiny s.r.o.

Mezi úvozy 2512/2a, 193 00 Praha 9
Tel./fax: +420 281 090 590/6
E-Mail: info@rothlehner.cz
Internet: www.rothlehner.cz

DENKA LIFT